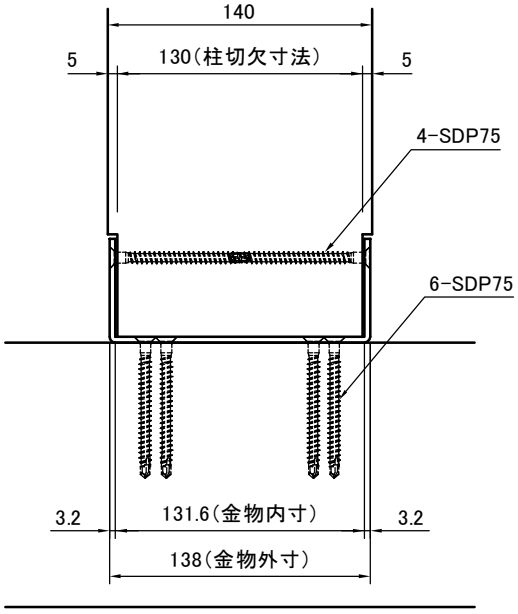

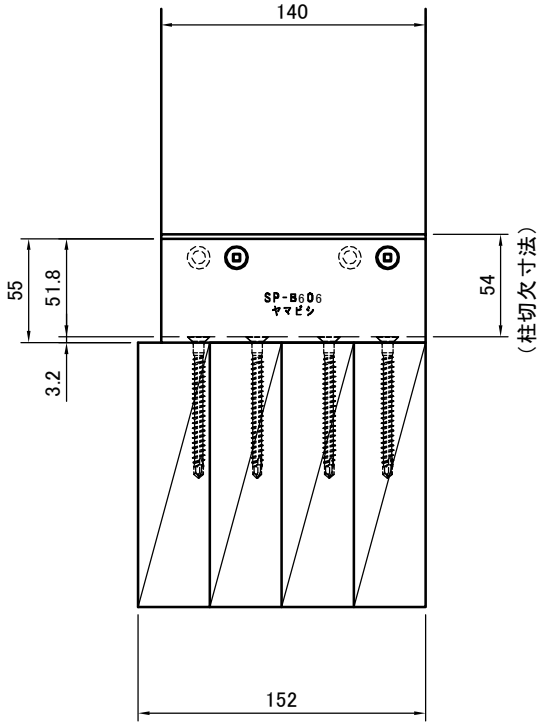

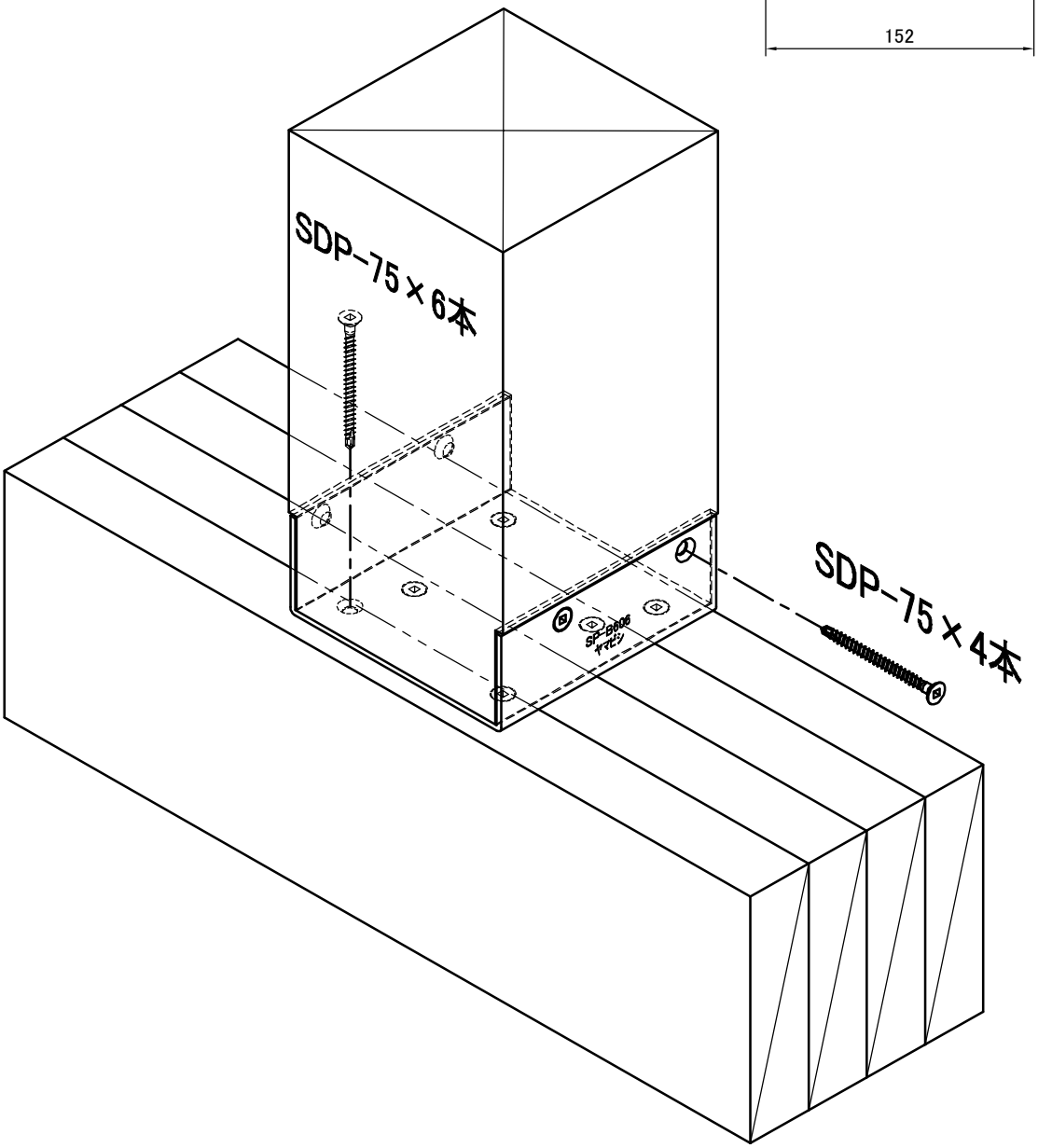

品名 柱脚金物	取付図面	作成日	2023.09.01	山菱工業株式会社
品番 SP-B606		最終更新日	2023.09.01	